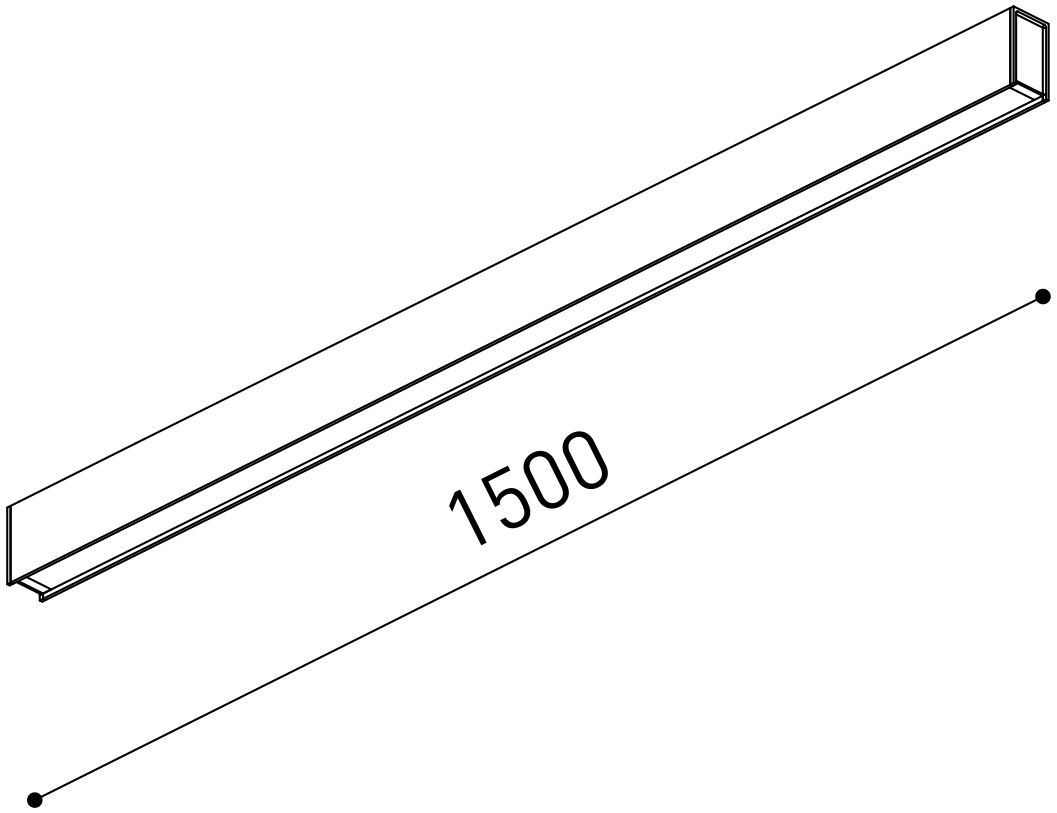
1500

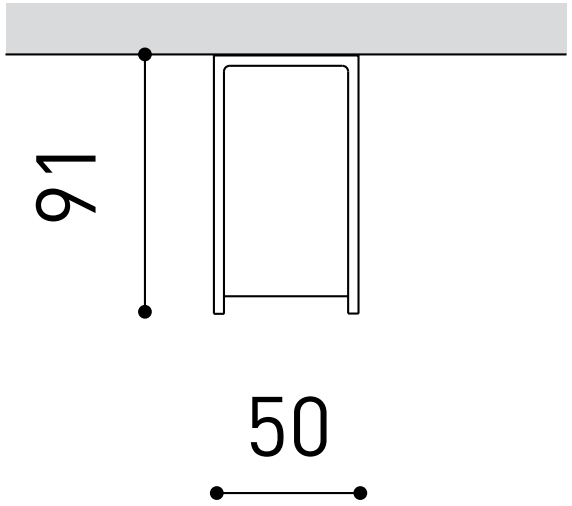
91
50